REVISÕES / REVISIONS			
REV	DESCRIÇÃO/DESCRIPTION	DATA/DATE	NOME/NAME

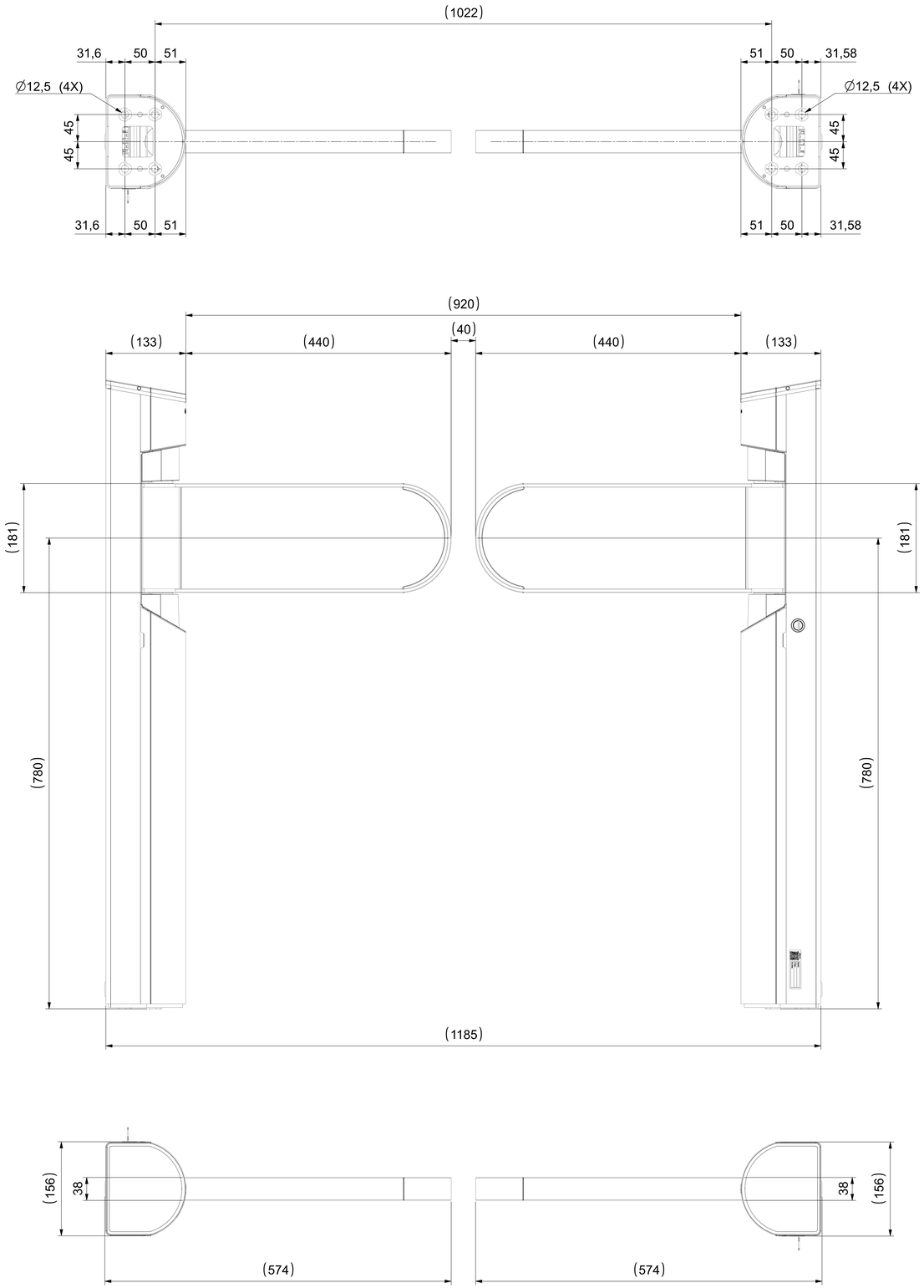

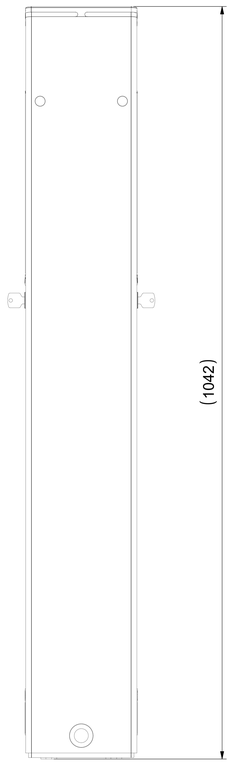

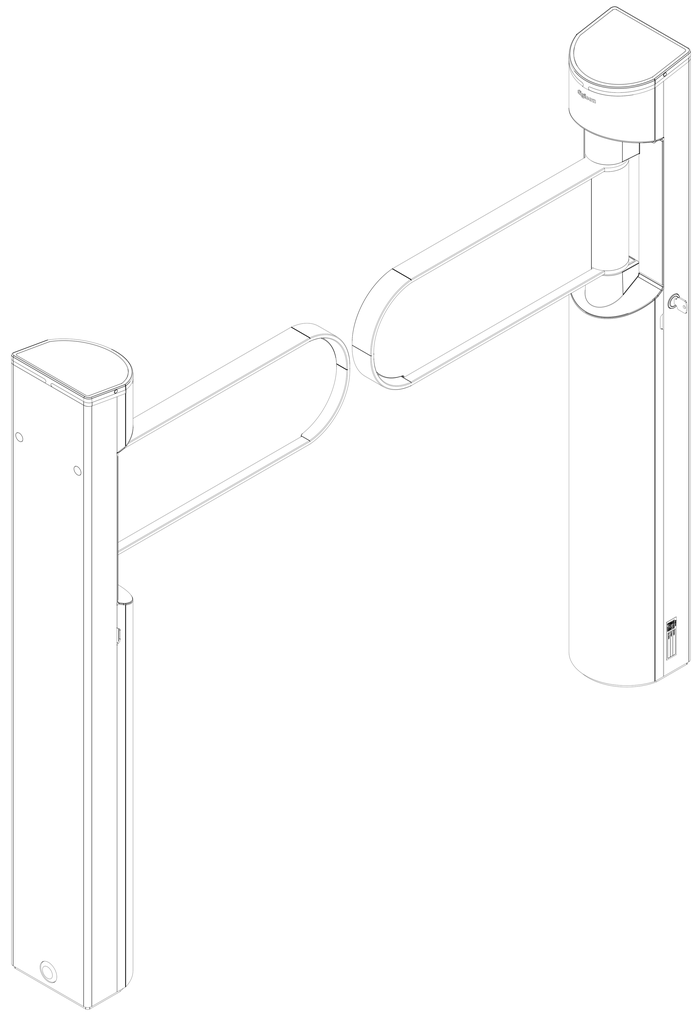

NOTAS / NOTES:

1- *ARREDONDAR ARESTAS VIVAS (0,2-0,5mm)*
ROUND SHARP EDGES (0,2-0,5mm)
2- AS COTAS ASSINALADAS COM OBLONGO OU QUE POSSUEM TOLERÂNCIAS ESPECIFICADAS DEVEM SER INSPECIONADAS PARA CONTROLE DE PRODUÇÃO, POIS SÃO FUNCIONAIS.
(DIMENSIONS MADE WITH OBLONG OR THAT HAVE SPECIFIED TOLERANCES MUST TO BE INSPECTED FOR PRODUCTION CONTROL, BECAUSE THEY ARE ARE FUNCTIONAL) .
3- PEÇA ISENTA DE REBARBAS.
(PART EXEMPTS OF SHARP EDGES).
4- DIMENSIONAL, OBTIDO APÓS TRATAMENTO SUPERFICIAL.
(DIMENSIONS OBTAINED AFTER SUPERFICIAL FINISH).
5- DIMENSÕES EM MILIMETROS.
(DIMENSIONS IN MILIMETERS).
6- COTAS SEM TOLERÂNCIA, CONSULTAR NA TABELA LATERAL.
(DIMENSIONS WITHOUT TOLERANCE, SEE SIDE TABLE)

Antes de imprimir pense em seu compromisso com o Meio Ambiente / Please consider the environment before printing

digicon

MATERIAL/MATERIAL:

TRATAMENTO/FINISH:

DESCRIÇÃO/DESCRIPTION:

DSLIM - 920 DOIS BRAÇOS

CÓDIGO/CODE:

EST007466

DESENHISTA/DRAWN: **igor.cunha** 21-Jun-2023

PROJETISTA/CHKD: **igor.cunha** **dia**

MASSA/MASS: (g/m2) — AREA SUPERFICIAL/SURFACE AREA: (m2) —

ESCALA/SCALE: **1:3**

FOLHA/SHEET: 1 de 1

A0

ESTE DESENHO É PROPRIEDADE EXCLUSIVA DA DIGICON S/A. CEDIDO SOB CONFIDENCIALIDADE E NÃO PODE SER MANTIDO EM ARQUIVO CONFIDENCIAL.

PROPRIETARY AND CONFIDENCIAL ALL INFORMATION IN THIS SHEET IS THE SOLE PROPERTY OF DIGICON S/A.

NBR ISO 2768-1

DESENHO NÃO ESCALONADO / DO NOT SCALE DRAWING